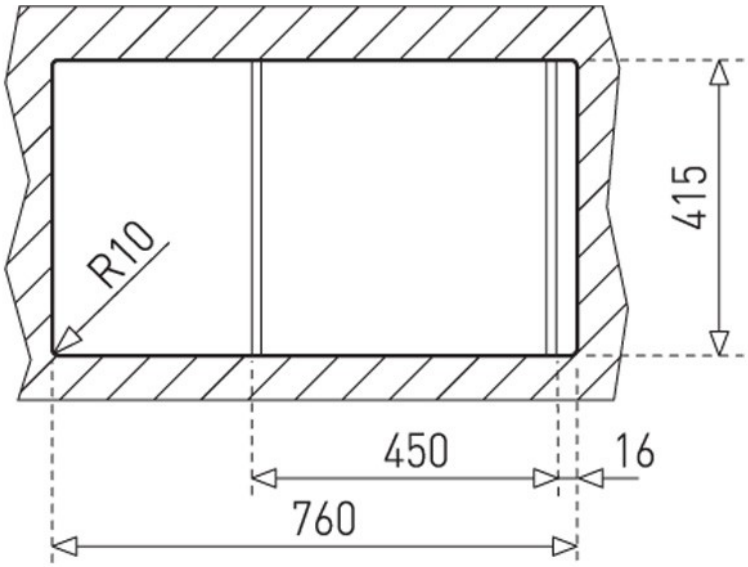
R10
415
450
16
760

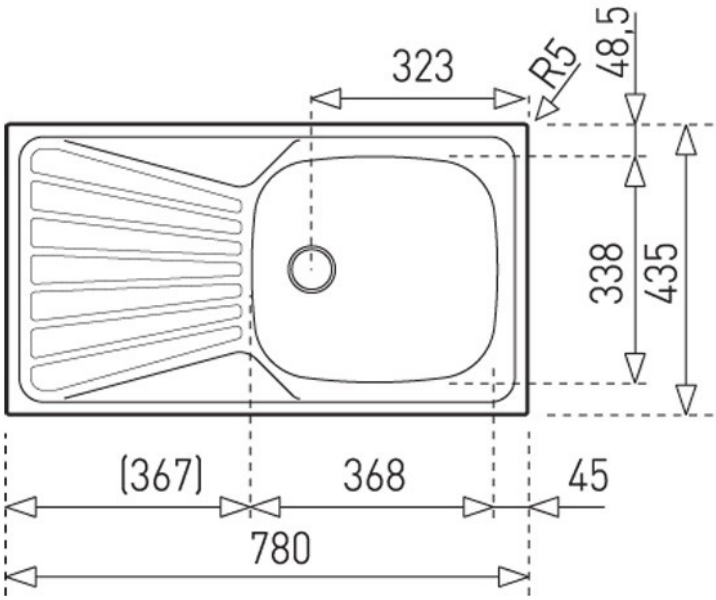
323
R5
48,5
338
435
(367)
368
45
780